FIȘĂ TEHNICĂ PRODUS
Țevi PE100 pentru APĂ

Norma de produs: **SR EN-12201-2**

Domeniu de utilizare: destinate reţelelor de transport şi distribuţie pentru: apă potabilă, apă pentru uz general, drenaj si canalizare sub presiune, canalizari vacuumatice si apa pentru alte aplicatii.

Material: PE 100

Culoare: neagra cu dungi de reperaj de culoare albastra;

Presiuni nominale: 5-25 bari

Dimensiuni principale:

Diametru exterior	Grosimi de perete, e [mm]								
d [mm]	SDR								
	33	26	21	17	13,6	11	9	7,4	6
	PN 5	PN 6	PN 8	PN 10	PN 12,5	PN 16	PN 20	PN 25	PN 32*
20	-	-	-	-	-	2,0	2,3	3,0	3,4
25	-	-	-	-	2,0	2,3	3,0	3,5	4,2
32	-	-	-	2,0	2,4	3,0	3,6	4,4	5,4
40	-	-	2,0	2,4	3,0	3,7	4,5	5,5	6,7
50	-	2,0	2,4	3,0	3,7	4,6	5,6	6,9	8,3
63	-	2,5	3,0	3,8	4,7	5,8	7,1	8,6	10,5
75	-	2,9	3,6	4,5	5,6	6,8	8,4	10,3	12,5
90	-	3,5	4,3	5,4	6,7	8,2	10,1	12,3	15,0
110	-	4,2	5,3	6,6	8,1	10,0	12,3	15,1	18,3
125	-	4,8	6,0	7,4	9,2	11,4	14,0	17,1	20,8
140	-	5,4	6,7	8,3	10,3	12,7	15,7	19,2	23,3
160	-	6,2	7,7	9,5	11,8	14,6	17,9	21,9	26,6
180	-	6,9	8,6	10,7	13,3	16,4	20,1	24,6	29,9
200	-	7,7	9,6	11,9	14,7	18,2	22,4	27,4	33,2
225	-	8,6	10,8	13,4	16,6	20,5	25,2	30,8	37,4
250	-	9,6	11,9	14,8	18,4	22,7	27,9	34,2	41,5
280	-	10,7	13,4	16,6	20,6	25,4	31,3	38,3	46,5
315	9,7	12,1	15,0	18,7	23,2	28,6	35,2	43,1	52,3
355	10,9	13,6	16,9	21,1	26,1	32,2	39,7	48,5	59,0
400	12,3	15,3	19,1	23,7	29,4	36,3	44,7	54,7	-
450	13,8	17,2	21,5	26,7	33,1	40,9	50,3	61,5	-
500	15,3	19,1	23,9	29,7	36,8	45,4	55,8	-	-
560	17,2	21,4	26,7	33,2	41,2	50,8	62,5	-	-
630	19,3	24,1	30,0	37,4	46,3	57,2	70,3	-	-

*PN32, presiune nominala realizata doar la cererea clientului, fara acoperirea standardului EN 12201-2.

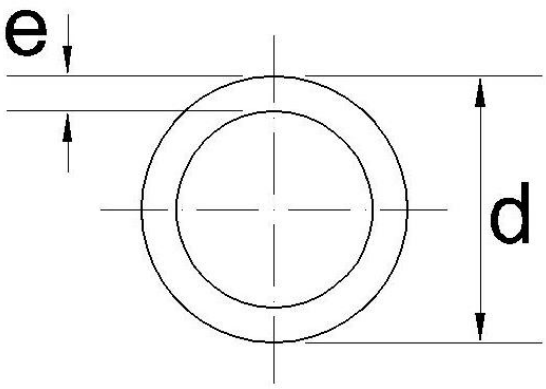

Fig.1

Tevile pot fi livrate fie in bare drepte de 6-12/13 m, pachetizat, fie in colaci si/sau rulate pe tamburi metalici la lungimile solicitate de beneficiari.

Marcarea:

Tevile sunt marcate continuu, cu un marcator cu jet, direct pe linia de extrudare, la intervale de cca. 1 m.

Marcajul imprimat de culoare diferita de culoarea de baza neagra a tevii, cuprinde informatiile:

Fig.2

SR EN 12201-2	TERAPLAST-SA	Teava PE-Politub	ØX	PEX	x	PNX	SDR	SCH	X	L1	XX.XX.XX	X	Xm
Norma produs	producator	den. produs	diametru xgros perete	materia prima	aplicatia	Presiune nominala		schimb sef linie	cod	linie	data fabricatiei	lot	lungime (m)

Ambalare: Ţevile PE în gama Dn20-Dn125 mm pot fi livrate în bare drepte la 6-12/13 m, sub formă de colaci conform Catalog, iar în gama de dimensiuni Dn125-Dn630 mm sunt livrate în bare drepte uzual la lungimea maximă de 12 m, sau la alte lungimi conform cerinţei clientului (exemplu: 13,4 m conform spatiu util camion).

Manipulare: Manipularea produselor se va face cu grijă, cu stivuitorul, respectând următoarele: nu se vor utiliza cabluri metalice sau lanţuri pentru legarea sau manipularea ţevilor, barele sau pachetele la încărcare – descărcare; se va evita deteriorarea la manipulare şi transport a ţevilor prin: zgâriere, înţepare, găurire, expunere la foc sau surse de căldură; în timpul perioadei cu temperaturi scăzute ţevile PE se vor manipula cu grijă evitând alunecarea şi trântirea acestora; se vor evita şocurile şi frecările la manipulare în special târârea ţevilor pe sol, astfel dispozitivele de manipulare vor avea părţile de contact cu ţeava protejate cu lemn sau polietilenă; pentru a nu deteriora tuburile se recomandă la manipulare utilizarea: chingilor din polipropilenă, a frânghiilor sau benzilor textile (cu minim 100 mm lăţime) corespunzătoare sarcinii de ridicat; este interzisă târârea ţevilor şi rularea colacilor în mijloacele de transport sau la descărcare; se recomandă la manipularea barelor sau pachetelor ambalate utilizarea unei macarale cu agăţarea chingilor textile în două puncte optime, aproximativ la 1/4 de capete (agăţarea într-un singur punct este interzisă).

Depozitare: Tevile trebuie aşezate pe suprafeţe plane fără denivelări pronunţate, lipsite de obiecte ascuţite sau dure, de pietre sau părţi proeminente care pot să le deformeze, iar pentru evitarea ovalizării în stivă a ţevilor este indicat a nu depăşi înălţimea de 1.5m;

Durata stocării în aer liber fără măsuri speciale împotriva razelor solare nu trebuie să depăşească 2 ani de la data fabricaţiei, iar pentru protejarea lor directă contra intemperiilor şi radiaţiilor solare se va utiliza pentru acoperire folie de polietilenă de culoare neagră avînd la margini aerisirea corespunzătoare. Se va evita contactul ţevilor PE cu produse chimice cu efect agresiv (exemplu: hidrocarburi lichide, detergenţi, combustibili, etc.). Pentru stocare este indicat a se evita contactul direct cu solul. Tevile şi fitingurile PE de depozitează în magazii închise, bine aerisite, sau locuri acoperite şi ferite de acţiunea directă a razelor solare. Locul de depozitare este uscat, amplasat la cel puţin 2m distanţă de orice sursă de căldură. Pentru stocare este indicat a se evita contactul direct cu solul. Tevile PE se pot depozita pe termen lung in magazii închise, bine aerisite, sau locuri acoperite şi ferite de acţiunea directă a razelor solare.

Locul de depozitare este uscat, amplasat la cel puţin 2m distanţă de orice sursă de căldură. Pentru stocare prelungită este indicată protejarea ţevilor împotriva radiaţiilor solare. La depozitare se va evita contaminarea suprafeţei cu noroi, ape infestate, carburanţi, uleiuri, solvenţi, etc.

Transport: Transportul se va realiza cu un mijloc de transport adecvat, avînd suprafaţa de aşezare şi lateralele curate fără muchii tăioase sau proeminente ce pot deteriora produsele, cu lungimea cel puţin egală cu lungimea ţevilor. Barele vrac şi/sau paletizate, colacii de vor fixa si rigidiza corespunzător pentru a evita deteriorarea acestora pe durata transportului. Transportatorul va dispune de vehicule asigurate, cu platforme şi ghidaje adecvate ce evită frecările la transport, dotate corespunzător, cu dispozitive sau elemente care asigură stabilitatea încărcăturii, integritatea şi protecţia ţevilor (se recomandă acoperirea cu prelate împotriva: supraîncălzirii, căderilor de pietriş sau gudroane).

Garantia:

Conform legii 449/2003 termenul de garantie este de 2 ani de la data livrarii cu respectarea conditiilor de manipulare, depozitare, transport si a instructiunilor de montaj.

Garantia se anuleaza daca:

- Nu se respecta instructiunile de manipulare, depozitare si transport.
- Nu se respecta instructiunile de montaj, intretinere si utilizare (dupa caz).

Durata medie de utilizare 50 de ani.

La sfarsitul duratei medii de utilizare mentionata in Certificatul de garantie produsele sunt tratate ca si deseuri in conformitate cu legislatia in vigoare in vederea reducerii efectelor negative ale acestora asupra mediului.

Deseurile de mase plastice vor fi colectate si stocate într-un depozit adecvat (in locuri special marcate de stocare a deseurilor), pe termen mediu si lung, în cantităţile şi condiţiile stabilite.

Pe tot parcursul aflării în stoc a deseurilor se efectuează activităţi de monitorizare/ optimizare a deseurilor.

Deseurile vor fi predate unitatilor specializate in vederea valorificarii privind gestionarea deseurilor industriale reciclabile.

Ridicarea deseurilor se efectueaza de catre operatorii reciclatori sau colectori, cu care sunt incheiate contracte.

Firma la care se transportă deşeurile pentru valorificare trebuie sa detina autorizaţie de mediu conform legislaţiei în vigoare.

Montaj: Se realizeaza conform documentatiei puse la dispozitie de catre producator. Manipularea si montajul se face conform normelor de protectie a muncii.

Sistemul calitatii este implementat si certificat conform ISO 9001.

** TERAPLAST SA isi rezerva dreptul de-a face modificari in prezenta fisa tehnica fara notificare.*

Sef dep. Tehnic – proiectare
Ing. Sucila Utica